EN:

Welcome
Welcome to the CUBOT family! We're thrilled you've chosen CUBOT. This guide will help you get the most out of your new device.Read through this quick start guide carefully to ensure safe and proper use of your device.

Get Support
Please visit the www.cubot.net/support page to find more information on our warranty and return policy. You can also reach out to CUBOT Customer Support by visiting www.cubot.net/support.

Regulatory information
Regulatory information can be found on our website . RoHS CE WEEE

According to Directive 2014/53/EU,the Bands and power are as follows:
GSM 900: 32.03 dBm; DCS 1800: 29.23 dBm; UTRA Band I: 23.72 dBm;
UTRA Band VIII: 23.91 dBm; LTE Band 1/3/7/8/20/28/38/40: 25.31 dBm;
BT (BDR/EDR): 6.56 dBm EIRP; BT (LE): 4.64 dBm EIRP; Wi-Fi 2.4 GHz: 17.91 dBm EIRP;
Wi-Fi 5 GHz: 17.55 dBm EIRP; NFC: -21.04 dBμA/m@10m; GPS: 1575.42 MHz;
Galileo: 1575.42 MHz; GLONASS: 1602.00 MHz.

Body worn operation

The device complies with RF specification .SAR standard, Head :(limit 2 W/kg) 0.66 W/kg .Body worn: (limit 2 W/kg) 1.16W/kg.Hotspot:(limit 2 W/kg) 1.16 W/kg.
Limb:(limit 4 W/kg) 2.55 W/kg.Meet CE certification standards.
For more details, please visit www.cubot.net/quick get detail Guide.

www.sar-tick.com

WARNING

Follow the warning information provided below to prevent incidents such as fire or explosion .
Do not turn on or use the device when the battery compartment is exposed.
The tablet should be at least 15 cm away from any medical implant or rhythm adjuster and never put the device in your coat pocket.
Do not expose the device and other batteries together with the high temperatures or heat-generating equipment such as sunlight, heaters, microwave ovens, ovens or water heaters. Overheating of the battery can cause an explosion.
When charging is complete or not charging, disconnect the charger from the device and unplug the charger from the power outlet.
If the device is equipped with a non-removable battery, do not replace the battery yourself to avoid damaging the battery or device.
Use of an unapproved or incompatible power source, charger or battery may cause fire, explosion or other hazards.
Do not disassemble or reset the battery, insert other objects, immerse in water or other liquids to avoid battery leakage, overheating, fire or explosion.
Do not drop, crush, scratch or puncture the battery to avoid subjecting the battery to excessive external pressure, resulting in internal short-circuit and overheating of the battery.
Possibly Keep the device away from the belly of pregnant women and the lower abdomen of adolescents.
For Children and young people, please make sensible use of the device, for example by avoiding night-time communication and limiting the frequency and duration of calls.
The company does not bear the responsibility for accidents caused by non-standard related charging equipment.

To prevent possible hearing damage when using a headset, do not listen to sound at high volume U for long periods.

This marking on the product, accessories or literature indicates that the product and its electronic accessories (e.g. charger, headset, USB cable) should not be disposed of with other household waste.

SHENZHEN HUAFURUI TECHNOLOGY CO.,LTD.
Designed by CUBOT All rights reserved Made in China
Unit 601-03, 6/F, Block A, Building 1, Ganfeng Technology Building, No. 993
Jiaxian Road, Xiangjiaotang Community, Bantian Street, Longgang District, Shenzhen,518129, P.R. China
Tel. No. : 0755-83821787
Fax No. : 0755-23612065

FCC Rules Compliance Information to User

This Smartphone complies with part 15 of the FCC Rules. Operation is subject to the condition that this device does not cause harmful interference.
Any changes or modifications not expressly approved by the party responsible for compliance could void the user's authority to operate the Smartphone.
NOTE: This Smartphone has been tested and found to comply with the limits for a Class B digital device, pursuant to Part 15 of the FCC Rules. These limits are designed to provide reasonable protection against harmful interference in a residential installation. This smartphone generates, uses and can radiate radio frequency energy and, if not installed and used in accordance with the instructions, may cause harmful interference to radio communications. However, there is no guarantee that interference will not occur in a particular installation.
If this equipment does cause harmful interference to radio or television reception, which can be determined by turning the equipment off and on, the user is encouraged to try to correct the interference by one or more of the following measures:
-- Reorient or relocate the receiving antenna.
-- Increase the separation between the equipment and receiver.
-- Connect the equipment into an outlet on a circuit different from that to which the receiver is connected.
-- Consult the dealer or an experienced radio/TV technician for help.

Specific Absorption Rate (SAR) Information:
This Smartphone meets the government's requirements for exposure to radio waves. The guidelines are based on standards that were developed by independent scientific organizations through periodic and thorough evaluation of scientific studies. The standards include a substantial safety margin designed to assure the safety of all persons regardless of age or health.
FCC RF Exposure Information and Statement the SAR limit of USA (FCC) is 1.6W/kg averaged over one gram of tissue. Device Model: CUBOT KINGKONG ACE 5 (FCC ID: 2AHZSKKMN4) has also been tested against this SAR limit. The highest SAR value reported under this standard during product certification for use at the ear is 0.860W/kg and when properly worn on the body is 1.094W/kg.

Body-worn Operation:
This device was tested for typical body-worn operations with the back of the smartphone kept 10mm from the body. To maintain compliance with FCC RF exposure requirements, use accessories that maintain at 10mm separation distance between the user's body and the back of the smartphone, including the antenna. The use of belt clips, holsters and similar accessories should not contain metallic components in its assembly. The use of accessories that do not satisfy these requirements may not comply with FCC RF exposure requirements, and should be avoided. Use only the supplied or an approved antenna.

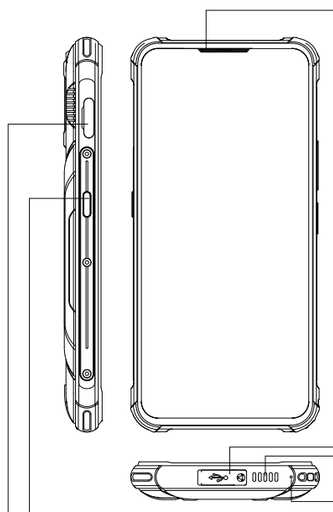

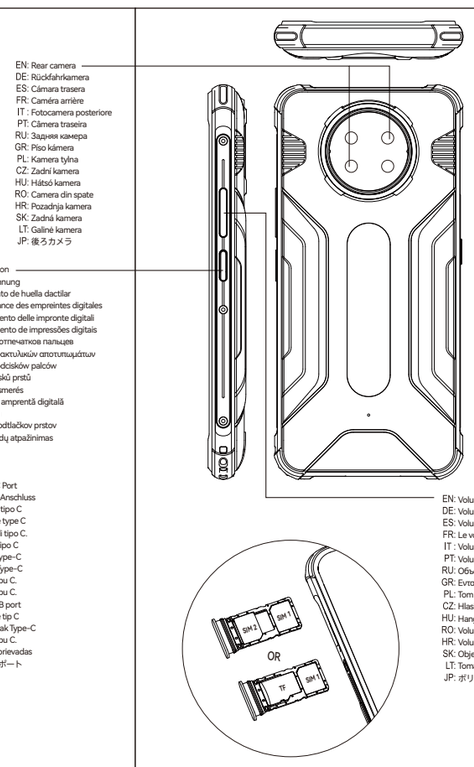

RU:

добро пожаловать
Добро пожаловать в семью CUBOT! Мы очень рады, что вы выбрали CUBOT. Это руководство поможет вам максимально эффективно использовать ваше новое устройство. Внимательно прочтите это краткое руководство, чтобы обеспечить безопасное и правильное использование устройства.

Получать поддержку
Посетите страницу поддержки www.cubot.net/, чтобы найти дополнительную информацию о нашей гарантии и политике возврата. Вы также можете обратиться в службу поддержки CUBOT, посетив www.cubot.net/support.

Нормативная информация
Нормативную информацию можно найти на вашем устройстве, перейдя через О ПЛАНШЕТЕ в меню НАСТРОЙКИ. CMIIT ID, CCC, CE и WEEE.

В соответствии с Директивой 2014/53 / EU диапазоны частот и мощность следующие:
GSM 900: 32.03 dBm; DCS 1800: 29.23 dBm; UTRA Band I: 23.72 dBm;
UTRA Band VIII: 23.91 dBm; LTE Band 1/3/7/8/20/28/38/40: 25.31 dBm;
BT (BDR/EDR): 6.56 dBm EIRP; BT (LE): 4.64 dBm EIRP; Wi-Fi 2.4 GHz: 17.91 dBm EIRP;
Wi-Fi 5 GHz: 17.55 dBm EIRP; NFC: -21.04 dBμA/m@10m; GPS: 1575.42 MHz;
Galileo: 1575.42 MHz; GLONASS: 1602.00 MHz.

Операция на теле

Устройство соответствует требованиям РФ. Стандарт SAR, голова: (ограничение 2 Вт / кг) 0.66 Вт / кг. При ношении на теле: (ограничение 2 Вт / кг) 1.16 Вт / кг. Горячая точка: (ограничение 2 Вт / кг) 1.16 Вт / кг.
Конечность: (ограничение 4 Вт / кг) 2.55 Вт / кг. Соответствуют стандартам сертификации CE.
Для получения дополнительной информации посетите www.cubot.net/quick Get Guide.

www.sar-tick.com

ПРЕДУПРЕЖДЕНИЕ

Следуйте приведенной ниже предупреждающей информации, чтобы предотвратить такие инциденты, как пожар или взрыв.
Не включайте и не используйте устройство, когда открыт аккумуляторный отсек.
Телефон должен находиться на расстоянии не менее 15 см от любого медицинского имплантата или регулятора ритма и никогда не кладите устройство в карман пальто.
Не подвергайте устройство и другие батареи воздействию высоких температур или тепловыделяющего оборудования, такого как солнечный свет, обогреватели, микроволновые печи, духовки или водонагреватели. Перегрев аккумулятора может вызвать взрыв.
Когда зарядка завершится или не зарядится, отключите зарядное устройство от устройства и выньте вилку зарядного устройства из розетки.
Если устройство оснащено несъемным аккумулятором, не заменяйте аккумулятор самостоятельно, чтобы не повредить аккумулятор или устройство.
Использование неутвержденного или несовместимого источника питания, зарядного устройства или аккумулятора может вызвать пожар, взрыв или другие опасности.
Не разбирайте и не переустанавливайте аккумулятор, не вставляйте другие предметы, не погружайте его в воду или другие жидкости, чтобы избежать протечки аккумулятора, перегрева, пожара или взрыва.
Не роняйте, не раздавливайте, не царапайте и не протыкайте аккумулятор, чтобы не подвергать аккумулятор чрезмерному внешнему давлению, что может привести к внутреннему короткому замыканию и перегреву аккумулятора.
Возможно, держите устройство подальше от живота беременных женщин и нижней части живота подростков.
Детям и подросткам рекомендуется разумно использовать устройство, например, избегая общения в ночное время и ограничивая частоту и продолжительность звонков.
Компания не несет ответственности за несчастные случаи, вызванные нестандартным зарядным оборудованием.

Чтобы предотвратить возможное повреждение слуха при использовании гарнитуры, не слушайте звук на высокой громкости U в течение длительного времени.

Эта маркировка на продукте, аксессуарах или документации означает, что продукт и его электронные аксессуары (например, зарядное устройство, гарнитура, USB-кабель) нельзя утилизировать вместе с другими бытовыми отходами.

SHENZHEN HUAFURUI TECHNOLOGY CO., LTD.
Разработано CUBOT Все права защищены Сделано в Китае
Unit 601-03, 6/F, Block A, Building 1, Ganfeng Technology Building, No. 993
Jiaxian Road, Xiangjiaotang Community, Bantian Street, Longgang District, Shenzhen,518129, P.R. China
Тел. № : 0755-83821787
Факс : 0755-23612065

DE:

Herzlich willkommen
Willkommen in der CUBOT Familie! Wir freuen uns, dass Sie sich für CUBOT entschieden haben. Diese Anleitung hilft Ihnen dabei, Ihr neues Gerät optimal zu nutzen. Lesen Sie diese Kurzanleitung sorgfältig durch, um eine sichere und ordnungsgemäße Verwendung Ihres Geräts zu gewährleisten.

Hole dir Unterstützung
Bitte besuchen Sie die Seite www.cubot.net/support, um weitere Informationen zu unseren Garantie- und Rückgabebedingungen zu erhalten. Sie können sich auch unter www.cubot.net/support an den CUBOT-Kundendienst wenden.

Vorschriften
Informationen zu den gesetzlichen Bestimmungen finden Sie auf Ihrem Gerät, indem Sie über ABOUT TABLET im Menü SETTING darauf zugreifen.CMIIT ID, CCC, CE und WEEE.

Gemäß der Richtlinie 2014/53 / EU sind die Bänder und Befugnisse wie folgt:
GSM 900: 32.03 dBm; DCS 1800: 29.23 dBm; UTRA Band I: 23.72 dBm;
UTRA Band VIII: 23.91 dBm; LTE Band 1/3/7/8/20/28/38/40: 25.31 dBm;
BT (BDR/EDR): 6.56 dBm EIRP; BT (LE): 4.64 dBm EIRP; Wi-Fi 2.4 GHz: 17.91 dBm EIRP;
Wi-Fi 5 GHz: 17.55 dBm EIRP; NFC: -21.04 dBμA/m@10m; GPS: 1575.42 MHz;
Galileo: 1575.42 MHz; GLONASS: 1602.00 MHz.

Am Körper getragener Betrieb

Das Gerät entspricht den HF-Spezifikationen. SAR-Standard, Kopf: (Grenze 2 W / kg) 0.66 W / kg. Körper getragen: (Grenze 2 W / kg) 1.16 W / kg. Hotspot: (Grenze 2 W / kg) 1.16 W / kg. Extremität: (Grenze 4 W / kg) 2.55 W / kg. CE-Zertifizierungsstandards erfüllen.
Weitere Informationen finden Sie unter www.cubot.net/quick get detail Guide.

www.sar-tick.com

WARNUNG

Befolgen Sie die unten angegebenen Warnhinweise, um Vorfälle wie Feuer oder Explosion zu vermeiden.
Schalten Sie das Gerät nicht ein und verwenden Sie es nicht, wenn das Batteriefach frei liegt.
Das Tablet sollte mindestens 15 cm von medizinischen Implantaten oder Rhythmus-Einstellern entfernt sein und das Gerät niemals in die Manteltasche stecken.
Setzen Sie das Gerät und andere Batterien nicht zusammen mit hohen Temperaturen oder wärmeerzeugenden Geräten wie Sonnenlicht, Heizungen, Mikrowellenöfen, Öfen oder Warmwasserbereitern aus. Überhitzung der Batterie kann zu einer Explosion führen.
Wenn der Ladevorgang abgeschlossen ist oder nicht, trennen Sie das Ladegerät vom Gerät und ziehen Sie den Netzstecker aus der Steckdose.
Wenn das Gerät mit einem nicht austauschbaren Akku ausgestattet ist, ersetzen Sie den Akku nicht selbst, um eine Beschädigung des Akkus oder des Geräts zu vermeiden.
Die Verwendung einer nicht zugelassenen oder nicht kompatiblen Stromquelle, eines Ladegeräts oder einer Batterie kann zu Bränden, Explosionen oder anderen Gefahren führen.
Zerlegen oder setzen Sie die Batterie nicht zurück, setzen Sie keine anderen Gegenstände ein, tauchen Sie nicht in Wasser oder andere Flüssigkeiten ein, um ein Auslaufen der Batterie, Überhitzung, Feuer oder Explosion zu vermeiden.
Lassen Sie die Batterie nicht fallen, quetschen, zerkratzen oder durchstechen Sie sie nicht, um zu vermeiden, dass die Batterie einem übermäßigen Außendruck ausgesetzt wird, der zu einem internen Kurzschluss und einer Überhitzung der Batterie führt.
Halten Sie das Gerät möglicherweise vom Bauch schwangerer Frauen und dem Unterbauch von Jugendlichen fern.
Bitte nutzen Sie das Gerät für Kinder und Jugendliche sinnvoll, indem Sie beispielsweise die nächtliche Kommunikation vermeiden und die Häufigkeit und Dauer von Anrufen begrenzen.
Das Unternehmen trägt keine Verantwortung für Unfälle, die durch nicht standardmäßige Ladegeräte verursacht werden.

Um mögliche Hörschäden bei Verwendung eines Headsets zu vermeiden, hören Sie längere Zeit keinen Ton mit hoher Lautstärke U.

SHENZHEN HUAFURUI TECHNOLOGY CO., LTD.
Entworfen von CUBOT Alle Rechte vorbehalten In China hergestellt
Unit 601-03, 6/F, Block A, Building 1, Ganfeng Technology Building, No. 993
Jiaxian Road, Xiangjiaotang Community, Bantian Street, Longgang District, Shenzhen,518129, P.R. China
Tel. Nr.: 0755-83821787
Faxnummer: 0755-23612065

Elektro- und Elektronikgeräte Informationen für private Haushalte

Das Elektro- und Elektronikgerätegesetz (ElektroG) enthält eine Vielzahl von Anforderungen an den Umgang mit Elektro- und Elektronikgeräten. Die wichtigsten sind hier zusammengestellt.

1. Getrennte Erfassung von Altgeräten
Elektro- und Elektronikgeräte, die zu Abfall geworden sind, werden als Altgeräte bezeichnet. Besitzer von Altgeräten haben diese einer vom unsortierten Siedlungsabfall getrennten Erfassung zuzuführen. Altgeräte gehören insbesondere nicht in den Hausmüll, sondern in spezielle Sammel- und Rückgabesysteme.

2. Batterien und Akkus sowie Lampen
Besitzer von Altgeräten haben Altbatterien und Altakkumulatoren, die nicht vom Altgerät umschlossen sind, sowie Lampen, die zerstörungsfrei aus dem Altgerät entnommen werden können, im Regelfall vor der Abgabe an einer Erfassungsstelle vom Altgerät zu trennen. Dies gilt nicht, soweit Altgeräte einer Vorbereitung zur Wiederverwendung unter Beteiligung eines öffentlich-rechtlichen Entsorgungsträgers zugeführt werden.

3. Möglichkeiten der Rückgabe von Altgeräten
Besitzer von Altgeräten aus privaten Haushalten können diese bei den Sammelstellen der öffentlich-rechtlichen Entsorgungsträger oder bei den von Herstellern oder Vertreibern im Sinne des ElektroG eingerichteten Rücknahmestellen unentgeltlich abgeben.

Rücknahmepflichtig sind Geschäfte mit einer Verkaufsfläche von mindestens 400 m² für Elektro- und Elektronikgeräte sowie diejenigen Lebensmittelgeschäfte mit einer Gesamtverkaufsfläche von mindestens 800 m², die mehrmals pro Jahr oder dauerhaft Elektro- und Elektronikgeräte anbieten und auf dem Markt bereitstellen. Dies gilt auch bei Vertrieb unter Verwendung von Fernkommunikationsmitteln, wenn die Lager- und Versandflächen für Elektro- und Elektronikgeräte mindestens 400 m² betragen oder die gesamten Lager- und Versandflächen mindestens 800 m² betragen. Vertreiber haben die Rücknahme grundsätzlich durch geeignete Rückgabemöglichkeiten in zumutbarer Entfernung zum jeweiligen Endnutzer zu gewährleisten.

Die Möglichkeit der unentgeltlichen Rückgabe eines Altgerätes besteht bei rücknahmepflichtigen Vertreibern unter anderem dann, wenn ein neues gleichartiges Gerät, das im Wesentlichen die gleichen Funktionen erfüllt, an einen Endnutzer abgegeben wird. Wenn ein neues Gerät an einen privaten Haushalt ausgeliefert wird, kann das gleichartige Altgerät auch dort zur unentgeltlichen Abholung übergeben werden; dies gilt bei einem Vertrieb unter Verwendung von Fernkommunikationsmitteln für Geräte der Kategorien 1, 2 oder 4 gemäß § 2 Abs. 1 ElektroG, nämlich „Wärmeübertrager", „Bildschirmgeräte" oder „Großgeräte" (letztere mit mindestens einer äußeren Abmessung über 50 Zentimeter). Zu einer entsprechenden Rückgabe-Absicht werden Endnutzer beim Abschluss eines Kaufvertrages befragt. Außerdem besteht die Möglichkeit der unentgeltlichen Rückgabe bei Sammelstellen der Vertreiber unabhängig vom Kauf eines neuen Gerätes für solche Altgeräte, die in keiner äußeren Abmessung größer als 25 Zentimeter sind, und zwar beschränkt auf drei Altgeräte pro Geräteart.

4. Datenschutz-Hinweis
Altgeräte enthalten häufig sensible personenbezogene Daten. Dies gilt insbesondere für Geräte der Informations- und Telekommunikationstechnik wie Computer und Smartphones. Bitte beachten Sie in ihrem eigenen Interesse, dass Sie die Löschung der Daten auf den zu entsorgenden Altgeräten jeder Endnutzer selbst verantwortlich ist.

5. Bedeutung des Symbols „durchgestrichene Mülltonne"

Das auf Elektro- und Elektronikgeräten regelmäßig abgebildete Symbol einer durchgestrichenen Mülltonne weist darauf hin, dass das jeweilige Gerät am Ende seiner Lebensdauer getrennt vom unsortierten Siedlungsabfall zu erfassen ist.

SHENZHEN HUAFURUI TECHNOLOGY CO., LTD.
Par CUBOT Tous les droits sont réservés Fabriqué en Chine
Unit 601-03, 6/F, Block A, Building 1, Ganfeng Technology Building, No. 993
Jiaxian Road, Xiangjiaotang Community, Bantian Street, Longgang District, Shenzhen,518129, P.R. China
Tél. N ° : 0755-83821787
N ° de fax : 0755-23612065

FR:

Bienvenue
Bienvenue dans la famille CUBOT! Nous sommes ravis que vous ayez choisi CUBOT. Ce guide vous aidera à tirer le meilleur parti de votre nouvel appareil. Lisez attentivement ce guide de démarrage rapide pour garantir une utilisation sûre et appropriée de votre appareil.

Obtenir de l'aide
Veuillez visiter la page d'assistance www.cubot.net/ pour trouver plus d'informations sur notre garantie et notre politique de retour. Vous pouvez également contacter l'assistance clientèle de CUBOT en visitant www.cubot.net/support.

Informations réglementaires
Les informations réglementaires peuvent être trouvées sur votre appareil en accédant à À PROPOS DU TABLETTE dans le menu RÉGLAGE. ID CMIIT, CCC, CE et WEEE.

Selon la directive 2014/53 / UE, les bandes et la puissance sont les suivantes:
GSM 900: 32.03 dBm; DCS 1800: 29.23 dBm; UTRA Band I: 23.72 dBm;
UTRA Band VIII: 23.91 dBm; LTE Band 1/3/7/8/20/28/38/40: 25.31 dBm;
BT (BDR/EDR): 6.56 dBm EIRP; BT (LE): 4.64 dBm EIRP; Wi-Fi 2.4 GHz: 17.91 dBm EIRP;
Wi-Fi 5 GHz: 17.55 dBm EIRP; NFC: -21.04 dBμA/m@10m; GPS: 1575.42 MHz;
Galileo: 1575.42 MHz; GLONASS: 1602.00 MHz.

Opération portée par le corps

L'appareil est conforme à la spécification RF. Norme SAR, Tête: (limite 2 W / kg) 0.66 W / kg. Corps porté: (limite 2 W / kg) 1.16 W / kg. Point chaud: (limite 2 W / kg) 1.16 W / kg. Membre: (limite 4 W / kg) 2.55 W / kg. Répondre aux normes de certification CE.
Pour plus de détails, veuillez visiter www.cubot.net/quick Get Guide.

www.sar-tick.com

ATTENTION

Suivez les informations d'avertissement fournies ci-dessous pour éviter les incidents tels qu'un incendie ou une explosion.
N'allumez pas et n'utilisez pas l'appareil lorsque le compartiment de la batterie est exposé.
La tablette doit être à au moins 15 cm de tout implant médical ou ajusteur de rythme et ne jamais mettre l'appareil dans la poche de votre manteau.
N'exposez pas l'appareil et les autres batteries avec des températures élevées ou des équipements générateurs de chaleur tels que la lumière du soleil, les radiateurs, les fours à micro-ondes, les fours ou les chauffe-eau. La surchauffe de la batterie peut provoquer une explosion.
Lorsque la charge est terminée ou n'est pas en cours de charge, déconnectez le chargeur de l'appareil et débranchez le chargeur de la prise de courant.
Si l'appareil est équipé d'une batterie non amovible, ne remplacez pas la batterie vous-même pour éviter d'endommager la batterie ou l'appareil.
L'utilisation d'une source d'alimentation, d'un chargeur ou d'une batterie non approuvée ou incompatible peut provoquer un incendie, une explosion ou d'autres dangers.
Ne démontez pas ou ne réinitialisez pas la batterie, n'insérez pas d'autres objets, ne l'immergez pas dans l'eau ou dans d'autres liquides pour éviter les fuites, la surchauffe, l'incendie ou l'explosion de la batterie.
Ne pas faire tomber, écraser, égratigner ou percer la batterie pour éviter de soumettre la batterie à une pression externe excessive, entraînant un court-circuit interne et une surchauffe de la batterie.
Éloignez éventuellement l'appareil du ventre des femmes enceintes et du bas de l'abdomen des adolescents.
Pour les enfants et les jeunes, veuillez faire un usage judicieux de l'appareil, par exemple en évitant les communications nocturnes et en limitant la fréquence et la durée des appels.
La société n'assume aucune responsabilité pour les accidents causés par des équipements de charge non standard.

Pour éviter d'éventuels dommages auditifs lors de l'utilisation d'un casque, n'écoutez pas le son à volume élevé U pendant de longues périodes.

Ce marquage sur le produit, les accessoires ou la documentation indique que le produit et ses accessoires électroniques (par exemple, chargeur, casque, câble USB) ne doivent pas être jetés avec les autres déchets ménagers.

TECHNOLOGIE DE SHENZHEN HUAFURUI CO., LTD.
Par CUBOT Tous les droits sont réservés Fabriqué en Chine
Unit 601-03, 6/F, Block A, Building 1, Ganfeng Technology Building, No. 993
Jiaxian Road, Xiangjiaotang Community, Bantian Street, Longgang District, Shenzhen,518129, P.R. China
Tél. N ° : 0755-83821787
N ° de fax : 0755-23612065

IT :

Benvenuto
Benvenuto nella famiglia CUBOT! Siamo entusiasti che tu abbia scelto CUBOT. Questa guida ti aiuterà a ottenere il massimo dal tuo nuovo dispositivo. Leggere attentamente questa guida rapida per garantire un uso sicuro e corretto del dispositivo.

Ottieni supporto
Visitare la pagina di supporto www.cubot.net/ per ulteriori informazioni sulla nostra garanzia e sulla politica di restituzione. Puoi anche contattare l'assistenza clienti CUBOT visitando il sito www.cubot.net/ support.

Informazioni sulla regolamentazione
Le informazioni sulle normative possono essere trovate sul dispositivo accedendo tramite INFORMAZIONI SUL TELEFONO nel menu IMPOSTAZIONI. ID CMIIT, CCC, CE e WEEE.

Secondo la Direttiva 2014/53 / UE, le Bande e la potenza sono le seguenti:
GSM 900: 32.03 dBm; DCS 1800: 29.23 dBm; UTRA Band I: 23.72 dBm;
UTRA Band VIII: 23.91 dBm; LTE Band 1/3/7/8/20/28/38/40: 25.31 dBm;
BT (BDR/EDR): 6.56 dBm EIRP; BT (LE): 4.64 dBm EIRP; Wi-Fi 2.4 GHz: 17.91 dBm EIRP;
Wi-Fi 5 GHz: 17.55 dBm EIRP; NFC: -21.04 dBμA/m@10m; GPS: 1575.42 MHz;
Galileo: 1575.42 MHz; GLONASS: 1602.00 MHz.

Funzionamento indossato dal corpo

Il dispositivo è conforme alle specifiche RF. Standard SAR, testa: (limite 2 W / kg) 0.66 W / kg. Corpo indossato: (limite 2 W / kg) 1.16 W / kg. Hotspot: (limite 2 W / kg) 1.16 W / kg. Arto: (limite 4 W / kg) 2.55 W / kg. Soddisfa gli standard di certificazione CE.
Per maggiori dettagli, visita www.cubot.net/quick Get Guide.

www.sar-tick.com

AVVERTIMENTO

Attenersi alle informazioni di avvertenza fornite di seguito per evitare incidenti come incendi o esplosioni
Non accendere o utilizzare il dispositivo quando il vano batteria è esposto.
Il telefono deve essere ad almeno 15 cm di distanza da qualsiasi impianto medico o dispositivo di regolazione del ritmo e non mettere mai il dispositivo nella tasca della giacca.
Non esporre il dispositivo e altre batterie insieme alle alte temperature o ad apparecchiature che generano calore come luce solare, riscaldatori, forni a microonde, forni o scaldacqua. Il surriscaldamento della batteria può causare un'esplosione.
Quando la carica è completa o non si carica, scollegare il caricabatterie dal dispositivo e scollegare il caricabatterie dalla presa di corrente.
Se il dispositivo è dotato di una batteria non rimovibile, non sostituire la batteria da soli per evitare di danneggiare la batteria o il dispositivo.
L'uso di una fonte di alimentazione, caricabatterie o batteria non approvati o incompatibili può causare incendi, esplosioni o altri pericoli.
Non smontare o ripristinare la batteria, inserire altri oggetti, immergerla in acqua o altri liquidi per evitare perdite dalla batteria, surriscaldamento, incendi o esplosioni.
Non far cadere, schiacciare, graffiare o forare la batteria per evitare di sottoporla a una pressione esterna eccessiva, con conseguente cortocircuito interno e surriscaldamento della batteria.
Possibilmente Tenere il dispositivo lontano dalla pancia delle donne in gravidanza e dal basso addome degli adolescenti.
Per i bambini e i giovani, si prega di fare un uso ragionevole del dispositivo, ad esempio evitando la comunicazione notturna e limitando la frequenza e la durata delle chiamate.
L'azienda non si assume la responsabilità per incidenti causati da apparecchiature di ricarica non standard.

Per evitare possibili danni all'udito quando si utilizza un auricolare, non ascoltare l'audio ad alto volume U per lunghi periodi

Questo marchio sul prodotto, sugli accessori o sulla documentazione indica che il prodotto e i suoi accessori elettronici (ad es. Caricabatterie, auricolare, cavo USB) non devono essere smaltiti con gli altri rifiuti domestici.

SHENZHEN HUAFURUI TECHNOLOGY CO.,LTD.
Progettato da CUBOT Tutti i diritti riservati Fatto in Cina
Unit 601-03, 6/F, Block A, Building 1, Ganfeng Technology Building, No. 993
Jiaxian Road, Xiangjiaotang Community, Bantian Street, Longgang District, Shenzhen,518129, P.R. China
Tel. No. : 0755-83821787
N. fax : 0755-23612065

PT:

Bem-vinda
Bem-vindo à família CUBOT! Estamos muito felizes por você ter escolhido o CUBOT. Este guia o ajudará a obter o máximo de seu novo dispositivo. Leia este guia de início rápido cuidadosamente para garantir o uso seguro e adequado de seu dispositivo.

Obtenha suporte
Visite a página www.cubot.net/support para obter mais informações sobre nossa garantia e política de devolução. Você também pode entrar em contato com o Suporte ao Cliente CUBOT visitando www.cubot.net/support.

Informação regulatória
As informações regulamentares podem ser encontradas em seu dispositivo acessando ABOUT TABLET no menu SETTING. CMIIT ID, CCC, CE e WEEE.

De acordo com a Diretiva 2014/53 / UE, as bandas e o poder são os seguintes:
GSM 900: 32,03 dBm; DCS 1800: 29,23 dBm; UTRA Band I: 23,72 dBm;
UTRA Band VIII: 23,91 dBm; LTE Band 1/3/7/8/20/28/38/40: 25,31 dBm;
BT (BDR/EDR): 6,56 dBm EIRP; BT (LE): 4,64 dBm EIRP; Wi-Fi 2,4 GHz: 17,91 dBm EIRP;
Wi-Fi 5 GHz: 17,55 dBm EIRP; NFC: -21,04 dBμA/m@10m; GPS: 1575,42 MHz;
Galileo: 1575,42 MHz; GLONASS: 1602,00 MHz.

Operação junto ao corpo

O dispositivo está em conformidade com as especificações RF. Padrão SAR, Cabeça: (limite 2 W / kg) 0,66 W / kg. Usado no corpo: (limite 2 W / kg) 1,16W / kg. Hotspot: (limite de 2 W / kg) 1,16 W / kg. Membro: (limite de 4 W / kg) 2,55 W / kg. Atenda aos padrões de certificação CE. Este produto usa ecologia original do Google, não pré-instala nenhum software de terceiros.Para obter mais detalhes, visite www.cubot.net/quick Get Guide.

www.sar-tick.com

ATENÇÃO

Siga as informações de aviso fornecidas abaixo para evitar incidentes como incêndio ou explosão.
Não ligue ou use o dispositivo quando o compartimento da bateria estiver exposto.
O tablet deve estar a pelo menos 15 cm de distância de qualquer implante médico ou ajustador de ritmo e nunca coloque o dispositivo no bolso do casaco.
Não exponha o dispositivo e outras baterias a altas temperaturas ou equipamentos geradores de calor, como luz solar, aquecedores, fornos de microondas, fornos ou aquecedores de água. O superaquecimento da bateria pode causar uma explosão.
Quando o carregamento estiver concluído ou não estiver carregando, desconecte o carregador do dispositivo e desconecte o carregador da tomada.
Se o dispositivo estiver equipado com uma bateria não removível, não substitua a bateria sozinho para evitar danos à bateria ou ao dispositivo.
O uso de uma fonte de alimentação, carregador ou bateria incompatível ou não aprovado pode causar incêndio, explosão ou outros perigos.
Não desmonte ou reinicie a bateria, insira outros objetos, mergulhe-a em água ou outros líquidos para evitar vazamento, superaquecimento, incêndio ou explosão da bateria.
Não deixe cair, esmague, risque ou perfure a bateria para evitar submetê-la a p